COGNEX

DATAMAN 80 系列
固定式读码器

超小巧外形，
无与伦比的读码技术

DataMan 80
USB

DataMan 80
PoE

利用 DataMan 80® 系列读码器提高吞吐量和运营效率。该系列基于图像的灵活读码器利用先进的算法，可在整个制造和物流设施中追踪产品。

凭借以太网功率 (PoE) 和 USB 连接选项，DataMan 80 读码器能够对各行业、环境和应用领域的直接部件标识 (DPM) 和受损或模糊的一维/二维标签条码进行解码。

单线缆设置、无尽优势

即使在空间狭小的机器和拥挤的输送线中，也只需数分钟即可设置并开始扫描产品、组件和包装。这款读码器外形超小巧，提供各种连接方式，有助于在具有挑战性的环境中部署。

DPM 读取

轻松解码直接部件标记，提升可追溯性和运营效率。

高速条码读取

可靠地读取高速生产线上的每个条码。

多条码读取

同时读取视野中的多个条码，并快速下载图像。

解放双手读码

利用动态自动对焦技术，流畅扫描各种条码。

利用先进的读取和成像技术提升您的运营效率

凭借专利解码算法以及先进的成像技术，即使在高可变性应用和充满挑战的照明条件下也能实现优异的读取率。

结合 Hotbars® 的 1DMax™ 专为全方位一维条码读取而优化，解码低分辨率条码的速度高达传统读码器的 10 倍。

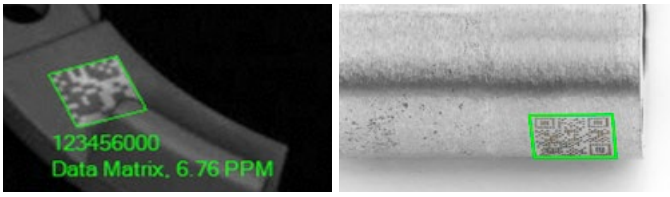

结合 PowerGrid® 的 2DMax®，可以读取定位图案、时钟图案和静音区受到严重损坏甚至消失的二维码（包括 QR 码）。

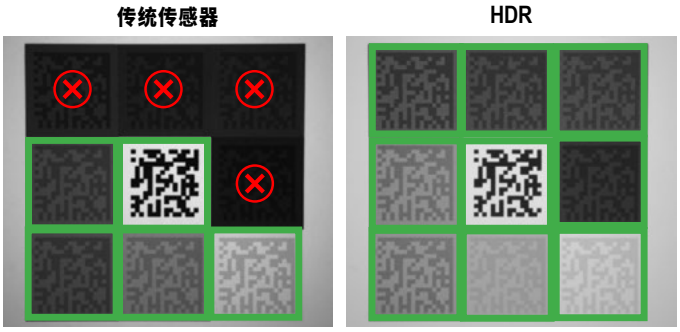

高动态范围 (HDR) 使您能够在低对比度条件下读码，使用先进的图像传感器来减少暗噪点、提高对比度并解析低光码。

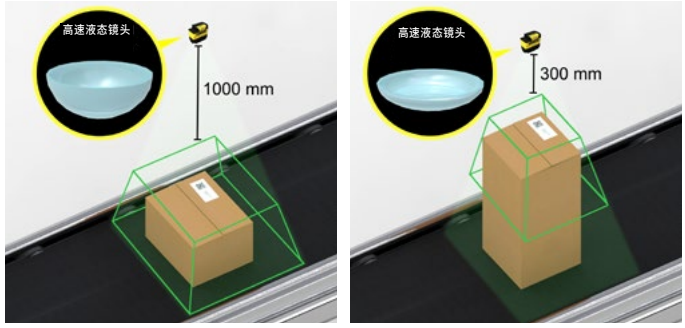

高速液态镜头 (HSLL) 技术动态聚焦，无任何机械零件，能够以较少的设备轻松解决高速、高可变性的应用问题。

借助边缘智能深入了解设备性能

DataMan 80 系列读码器与康耐视 Edge Intelligence (EI) 相结合，可将大数据转换为智能数据，从而提高整体设备运行效率和处理量。EI 允许用户同时配置多个设备和模式，以实现即时的系统性能监控和分析。该技术可在出现问题时通知用户，允许操作员使用强大的分析和图像查看工具更快地识别和解决根本原因。

通过浏览器连接

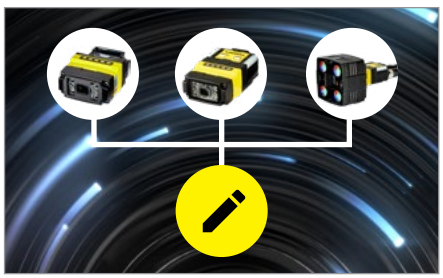

同时配置多个设备

查看性能趋势和问题

开箱即可扫描，灵活组装

节省设备安装时间和微调设置时间，有更多时间用于扫描。DataMan 80 系列已预先配置，开箱即可使用，让您能够在数分钟内开始处理各种读码应用。

无论是标准解码还是需要专业照明或光学件配置的应用，总有一种配置可满足您的需求。

外形小巧便于在有限的空间内快速安装

各种供电方式和通信协议能够实现快速、轻松的数据传输

高速液态镜头 (HSLL) 可实现快速图像设置和即时对焦

专为满足您的需求构建：可从红色（标准）、白色、蓝色、红外和紫外照明选项中进行选择

*单独销售

DATAMAN 80 系列规格

	DataMan 80 USB	DataMan 80 PoE
算法和技术	1DMax、2DMax、Hotbars、PowerGrid	
图像传感器	1/3” CMOS	
图像传感器属性	对角线 6.21 mm; 3.45 µm 正方形像素	
图像分辨率	1440 x 1080 像素	
重量	6.2 mm 组件: 64 g 16 mm 组件: 97 g	6.2 mm 组件: 99 g 16 mm 组件: 132 g
电源	USB 供电: USB BC 1.2 端口、USB 3.0 端口 (4.5 W 或更高功率) 、USB-C（带 USB-PD (5 V/3 A) ） 外部电源: +5 – +24 V DC。配有符合 IEC/ UL/ CSA 61010-1 的限能电路*	PoE 2 类
耗电量	平均值: 3.3 W 最大: 4.2 W	平均值: 4.3 W 最大: 6 W
工作温度	0-40° C (32–104° F)	
储存温度	-10–60° C (14–140° F)	
湿度	< 95%，无冷凝	
环境	DataMan 80: IP67+B26 * DataMan 80（带音频放大器）: IP44 高度: 2000 米，仅限室内使用，污染等级 II	
冲击	IEC 60068-2-27 - 每个 (X、Y、Z) 轴的每个极性 500 次冲击，共 3000 次冲击，半正弦，11 g, 10 ms	
冲击 (运输和储存)	ISTA-1A 标准化测试 - 包装产品 150 lb 或更轻	
振动	IEC 60068-2-6: 在三个主轴中的每一个轴上，于 10 G（100 m/s2 / 15 mm 时为 10 至 500 Hz) 下进行 2 小时的振动测试	
振动 (运输和储存)	包装产品 (150 lb 或更轻) FedEx 振动测试	
代码	一维条码: Codabar、Code 39、Code 128、Code 93、Code 25、Interleaved 2 of 5、Postal Codes、UPC/EAN/JAN、MSI 二维条码: 数据矩阵 (IDMax 和 IDQuick: ECC 0、50、80、100、140 和 200) 、QR 码、microQR、PDF 417、 AztecCode、DotCode、MaxiCode	
高速输出 0	I_{MAX}: 50 mA; V_{OL}: ≤ ±3 V @ 50 mA *	I_{MAX}: 50 mA; V_{OL}: ≤ ±3 V @ 50 mA ***
输入 0	V_{IL}: ≤ ±6 V; V_{IH}: ≤ ±12 V; I_{TYP}: 4.2 mA @ 24 V *	V_{IL}: : 5 ± 6 V; V_{IH}: ±12V; I_{TYP}: 4.2 mA @ 24 V ***
以太网	不适用	10/100/1000，全双工或半双工
RS-232	符合 TIA/EIA-232-F 的 RxD、TxD *	不适用

* 仅当使用经批准的康耐视串行线时才可用。

** IP67 等级仅适用于已正确连接所有绝缘插头和电缆的情况，或已安装所提供的连接器插头的情况。
也请确保 IP67 等级护罩已妥善安装。

*** DataMan 80-PoE 的输入和输出使用一条共用线。

视场图

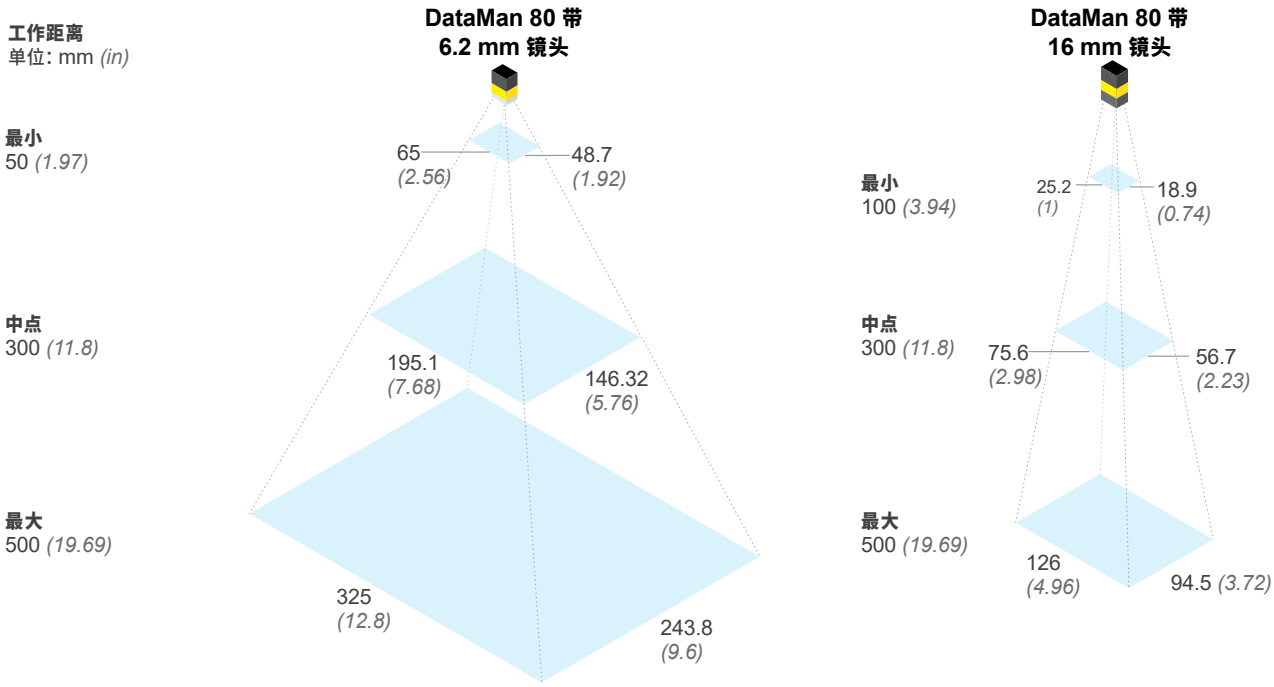

**工作距离超过 500 mm 的应用可能会产生图像可聚焦，但光线的均匀性/强度将大大降低。建议在这些情况下采用外部照明。*

产品编码和描述*

DATAMAN 80 系列						
	产品编码	分辨率	供电和通信	光源	镜头	前盖
	DMR-80X-112E	160 万像素	PoE	红色标准	6.2 mm HSLL	透明
	DMR-80X-154E-P			红色 HPIL	16 mm HSLL	半偏振
	DMR-80X-112U		USB-C	红色标准	6.2 mm HSLL	透明
	DMR-80X-154U-P			红色 HPIL	16 mm HSLL	半偏振
	DMR-80X-126U			白色标准	6.2 mm HSLL	透明

*此表仅包括最常见的产品型号。要获取有关其他可用型号的信息，包括角度配置，请访问 cognex.cn/contact-sales 以联系康耐视销售部门。

组件和配件

电缆

仅限 DataMan 80 PoE		
	产品编码	描述
	CCB-PIO-RJ50-2ST	飞线固定 IP67 RJ50 至 RJ45 PoE，直头 (2 m)
	CCB-PIO-RJ50-2RA	飞线固定 IP67 RJ50 至 RJ45 PoE，弯头 (2 m)
仅限 DataMan 80 USB		
	DMA-STCBLE-IP65-XX	固定 IP67 USB-C 至 USB-A，直头 (2.5 m、3.6 m)
	DMA-RTCBLE-IP65-XX	固定 IP67 USB-C 至 USB-A，弯头 (2.5 m、3.6 m)
	CCB-PIO-DB15-05ST	固定 IP67 USB-C 至 DB15，直头 (0.5 m)
	CCB-PIO-DB15-05RA	固定 IP67 USB-C 至 DB15，弯头 (0.5 m)

固定支架

	产品编码	描述
	DM100-UBRK-000	通用固定支架
	DM100-PIVOTM-01	旋转安装支架
	DMBK-DMPIVOT-00	倾斜角度旋转支架
	DMA-BKT-LGS	物流安装支架和板套件

带通滤镜

	产品编码	描述
	DM150-BP470	蓝色带通滤镜（仅 6.2 mm 镜头）
	DM150-BP635	红色带通滤镜（仅 6.2 mm 镜头）

前盖

	产品编码	描述
	DM280-CVR-62	前盖 (6.2 mm 镜头) —透明
	DM280-LENS-62CVR-P	前盖 (6.2 mm 镜头) —半偏振
	DM280-LENS-62CVR-F	前盖 (6.2 mm 镜头) —偏振
	DM260-LENS-16CVR	HPIL 前盖 (16 mm 镜头) —透明
	DM260-LENS-16CVR-P	HPIL 前盖 (16 mm 镜头) —半偏振
	DM260-LENS-16CVR-F	HPIL 前盖 (16 mm 镜头) —全偏振

尺寸

单位：mm、[in]

DataMan 80 USB 带 16 mm 镜头

下载 CAD 文件

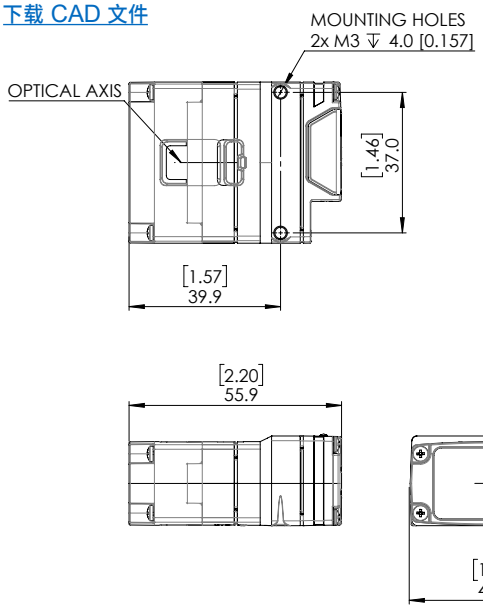

DataMan 80 PoE 带 16 mm 镜头

下载 CAD 文件

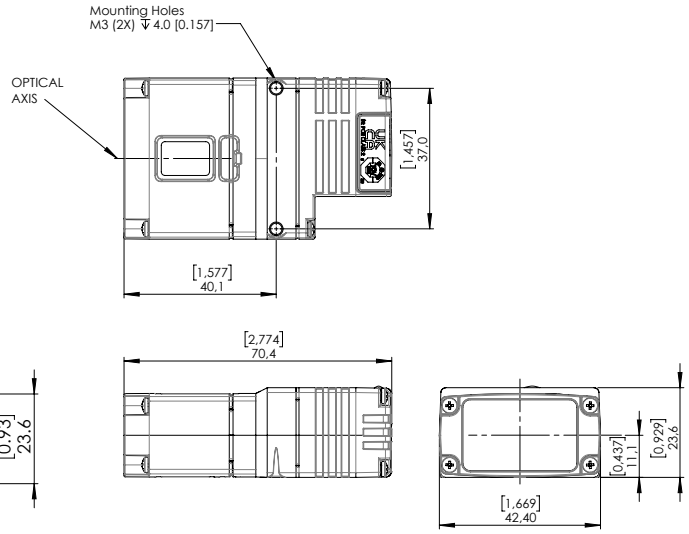

DataMan 80 USB 带 6.2 mm 镜头

下载 CAD 文件

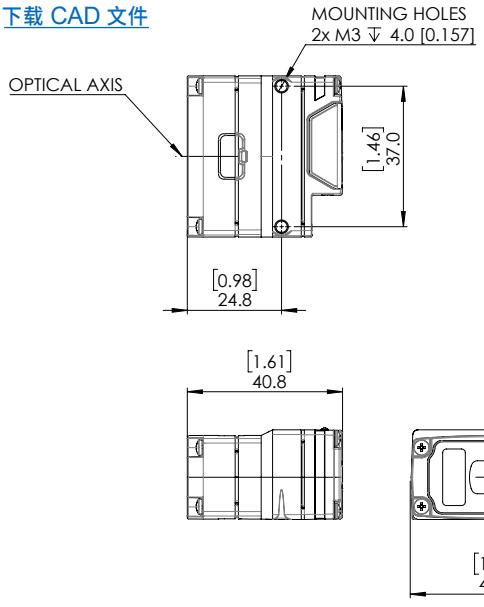

DataMan 80 PoE 带 6.2 mm 镜头

下载 CAD 文件

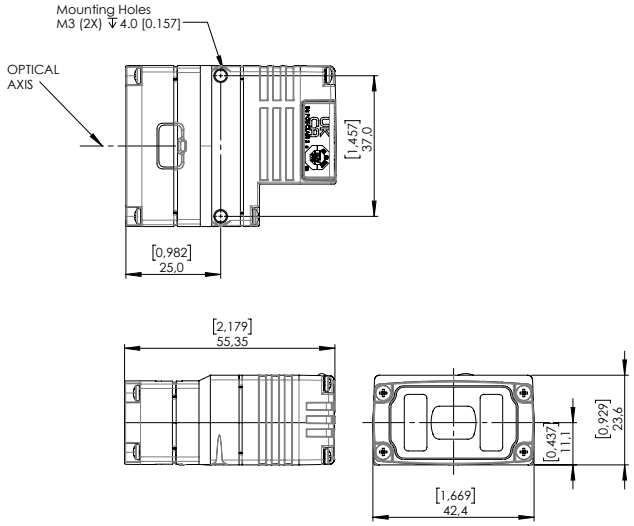

COGNEX 全球各地的公司依靠康耐视视觉和读码解决方案，优化产品质量、降低生产成本和控制可追溯性。

康耐视视觉检测系统（上海）有限公司　地址：上海市浦东新区外高桥保税区马吉路88号5幢 200131

销售热线：400-008-1133　Email: info.cn@cognex.com

地区销售办事处

美洲

北美	+1 844-999-2469
巴西	+55 11 4210 3919
墨西哥	+800 733 4116

欧洲

奥地利	+43 800 28 16 32
比利时	+32 289 370 75
捷克	+420 800 023 519
法国	+33 1 76 54 93 18
德国	+49 721 958 8052
匈牙利	+36 800 80291
爱尔兰	+353 21 421 7500
意大利	+39 02 3057 8196
荷兰	+31 207 941 398
波兰	+48 717 121 086
罗马尼亚	+40 741 041 272
西班牙	+34 93 299 28 14
瑞典	+46 21 14 55 88
瑞士	+41 445 788 877
土耳其	+90 216 900 1696
英国	+44 121 29 65 163

亚太

澳大利亚	+61 2 7202 6910
中国	+86 21 2279 9455
印度	+91 7305 040397
印度尼西亚	+62 21 3076 1792
日本	+81 3 5977 5400
韩国	+82 2 539 9047
马来西亚	+6019 916 5532
新西兰	+64 9 802 0555
菲律宾	+63 2 8539 3990
新加坡	+65 3158 3322
中国台湾	+886 02 7703 2848
泰国	+66 6 3230 9998
越南	+84 98 2405167

“码”上关注康耐视

© 版权所有 2023 年，康耐视公司。本文件中的所有信息可随时更改，恕不另行通知。保留所有权利。Cognex、DataMan、2DMax、PowerGrid 和 Hotbars 是康耐视公司的注册商标。1DMax 是康耐视公司的商标。所有其他商标均为其各自所有者的财产。

批 编号 DM80DS-05-2023

www.cognex.cn